Peldaños y piezas especiales

Stair Treads and special pieces

prismacer cerámica



Peldaños
Stair Treads

PELDAÑO EXTRUSIONADO CURVED
EXTRUDED CURVED STAIR TREAD



PELDAÑO EXTRUSIONADO RECTO ***NEW!***
EXTRUDED STRAIGHT STAIR TREAD



PELDAÑO CLASSIC ***NEW!***
CLASSIC STAIR TREAD



PELDAÑO ROMO
ROUNDED STAIR TREAD



PELDAÑO TABICA
RISER STAIR TREAD



PELDAÑO GRADONE
GRADONE STAIR TREAD



Peldaño Extrusionado Curvo
Extruded Curved Stair Tread

*Sólo disponible para el modelo **Miró** / Only available for the **Miró** model

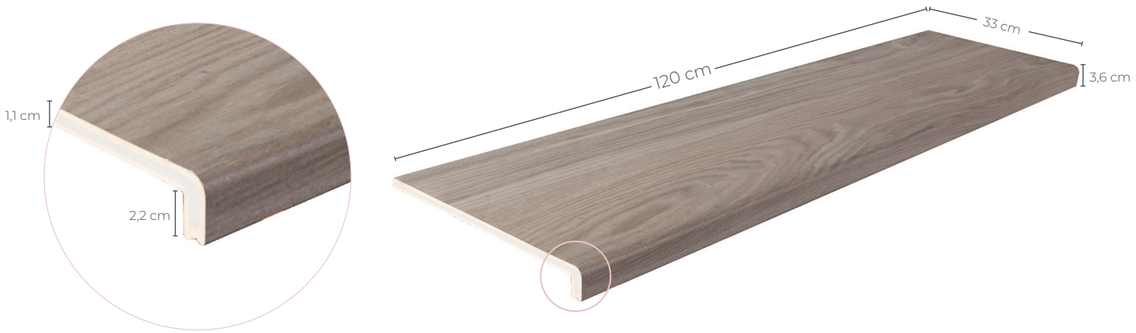



Peldaño extrusionado **Miró Fumo**
*Extruded Stair **Miró Fumo***



Peldaño extrusionado **Miró Terra**
*Extruded Stair **Miró Terra***



Peldaño extrusionado **Miró Núbole**
*Extruded Stair **Miró Núbole***



Peldaño extrusionado **Miró Fuoco**
*Extruded Stair **Miró Fuoco***



Peldaño extrusionado **Miró Natura**
*Extruded Stair **Miró Natura***

Packing info

Formato	Pz/cj	Pz/pl	M²/cj	M²/pl	Cj/pl	Kg/cj	Kg/Total
33x120x14	2	28	0,77	10,78	14	22,00	328,00



Peldaño extrusionado angular **Miró Fuoco**

Peldaño Extrusionado Recto *NEW!*

Extruded Straight Stair Tread

*También disponible en acabado antideslizante / Also available in non slip finish

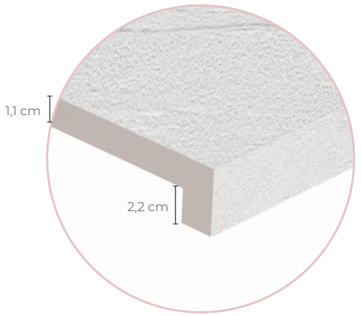

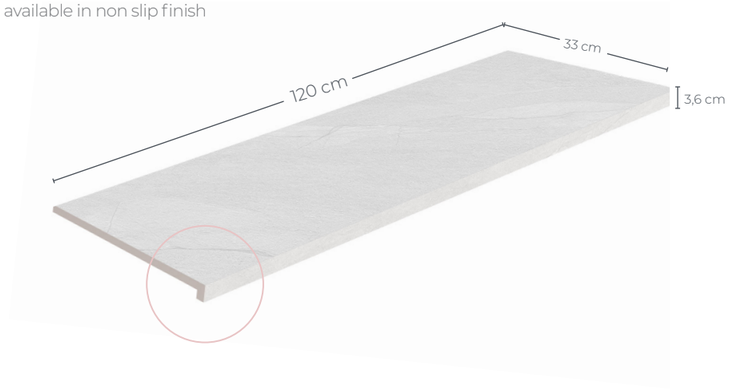



Peldaño Recto **Halley**
Halley *Straight Stair Tread*

Disponible en los colores white / light* / mud / taupe* / silver */ argent
Available colors: white / light* / mud / taupe* / silver* / argent



Peldaño Recto **Brighton**
Brighton *Straight Stair Tread*

Disponible en los colores grey / mud* / light* / pearl*
Available colors: grey / mud* / light* / pearl*



Peldaño Recto **Caesar**
Caesar *Straight Stair Tread*

Disponible en los colores ivory* / white*
Available colors: ivory* / white*



Peldaño Recto **Cross Easton**
Cross Easton *Straight Stair Tread*

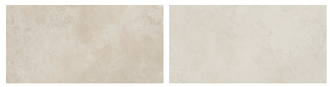

Disponible en los colores crema* / marfil*
Available colors: crema* / marfil*

Packing info

Formato	Pz/cj	Pz/pl	M²/cj	M²/pl	Cj/pl	Kg/cj	Kg/Total
33x120x14	2	28	0,72	10,08	14	21,60	322,40

Peldaño extrusionado Recto **Halley**

Peldaño Classic *NEW!*

Classic Stair Tread

Sólo disponible para los modelos mostrados en esta página /
Only available for the models shown on this page

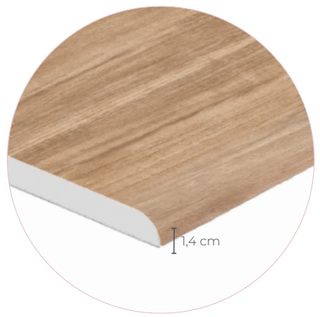

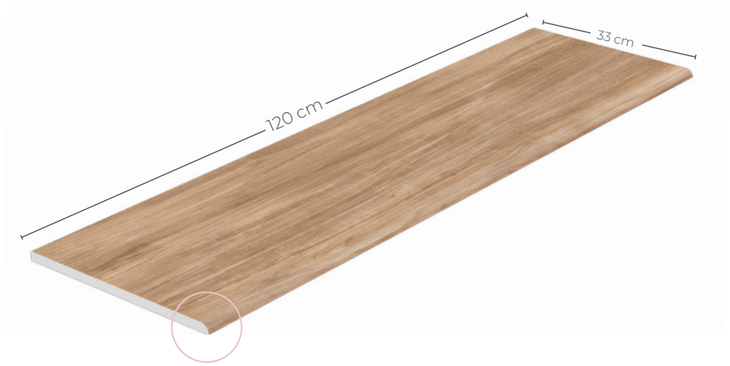



Peldaño Classic **Nerva**
Nerva *Classic Stair Tread*



Disponible en los colores azul / mix / musgo
Available colors: azul / mix / musgo



Peldaño Classic **Alessandría**
Alessandria *Classic Stair Tread*



Disponible en los colores arce / bone / camel
Available colors: arce / bone / camel



Peldaño Classic **Habitat**
Habitat *Classic Stair Tread*

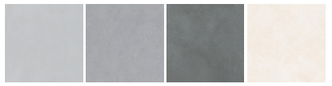

Disponible en los colores perla / gris / marengo / marfil
Available colors: perla / gris / marengo / marfil



Peldaño Classic **Eslida**
Eslida *Classic Stair Tread*



Disponible en los colores arena / cotto / gris
Available colors: arena / cotto / gris



Peldaño Classic **Lithos**
Lithos *Classic Stair Tread*



Disponible en los colores light / white
Available colors: light / white



Peldaño Classic **Bianco Siberia**
Bianco Siberia *Classic Stair Tread*



Disponible en los colores cream / light / pearl / greige
Available colors: cream / light / pearl / greige

Packing info

Formato	Pz/cj	Pz/pl	M²/cj	M²/pl	Cj/pl	Kg/cj	Kg/Total
33x120x14	2	80	0,79	31,06	40	22,00	902,00



Peldaño Classic **Alessandria Camel**

Peldaño Romo sin ranuras
Rounded Stair Tread without grooves

TWENTYMM

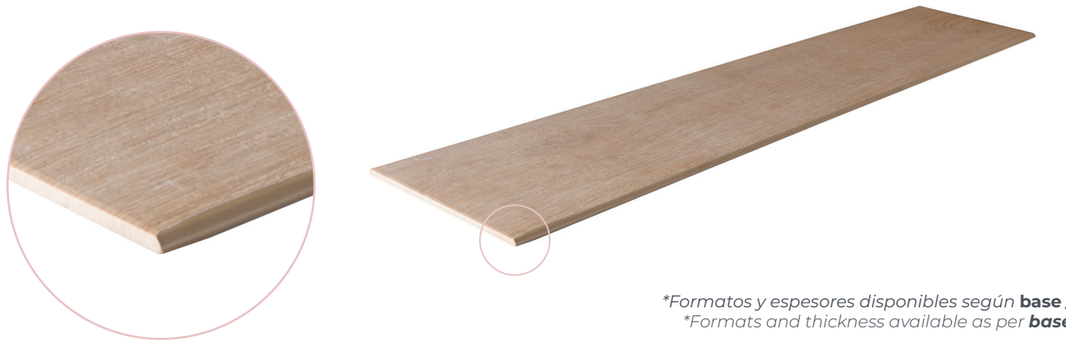

*Formatos y espesores disponibles según **base** /
*Formats and thickness available as per ***base***

Peldaño Romo con ranuras
Rounded Stair Tread with grooves

TWENTYMM



*Formatos y espesores disponibles según **los formatos ofrecidos para cada modelo** /
*Available formats and thicknesses **according to the formats offered for each model***

Peldaño Tabica
Riser Stair Tread

TWENTYMM



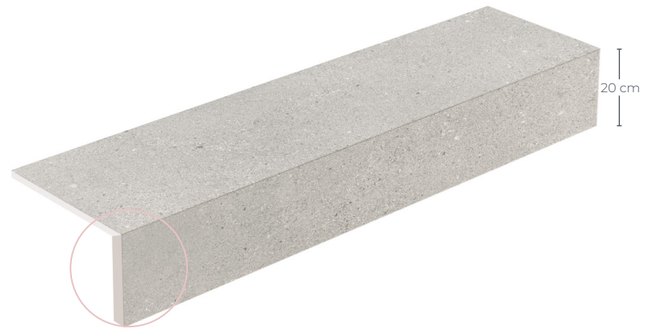

*Formatos y espesores disponibles según **los formatos ofrecidos para cada modelo** /
*Available formats and thicknesses **according to the formats offered for each model***



Peldaño Romo **Tree Roble**



Peldaño Tabica **Etna Marfil**

Peldaño Gradone

Gradone Stair Tread

TWENTYMM



Formatos y espesores disponibles según* **los formatos ofrecidos para cada modelo /
Available formats and thicknesses* **according to the formats offered for each model


Peldaño Gradone **Halley Silver**

Variantes del peldaño Gradone

Formatos y espesores disponibles según* **los formatos ofrecidos para cada modelo /
Available formats and thicknesses* **according to the formats offered for each model

PELDAÑO GRADONE ANGULAR
GRADONE CORNER STAIR TREAD

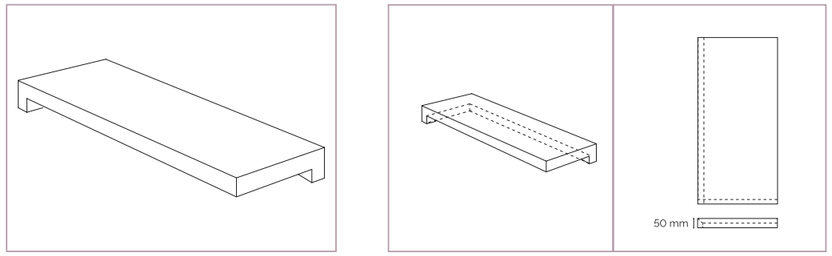

PELDAÑO GRADONE VOLADO
CANTILEVERED GRADONE STAIR TREAD

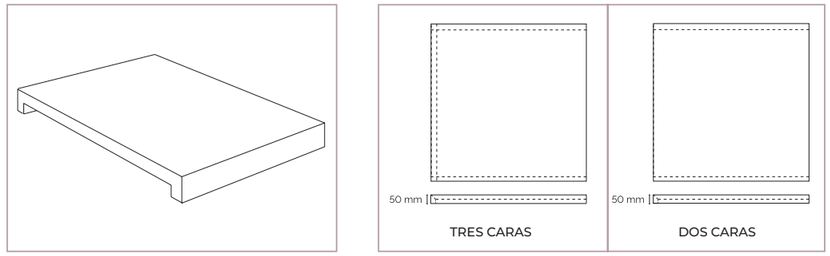

Recomendado para escaleras voladas / Recommended for cantilevered stairs

PELDAÑO GRADONE ÁNGULO INTERIOR
INTERIOR ANGLE GRADONE STAIR TREAD

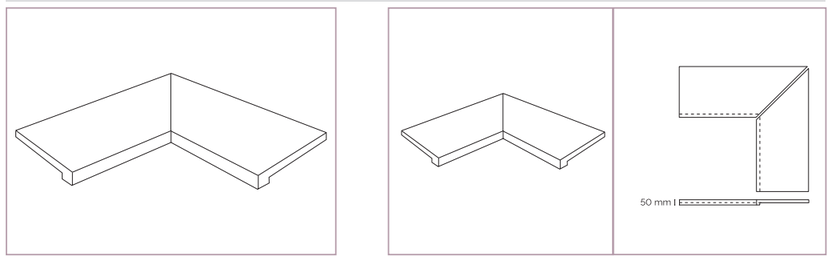

PELDAÑO GRADONE ÁNGULO EXTERIOR
EXTERIOR ANGLE GRADONE STAIR TREAD

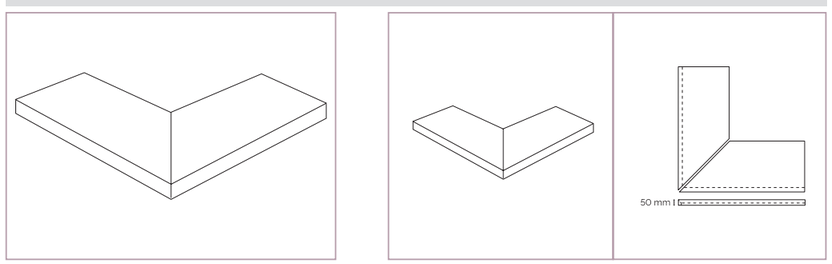

Sugerencias de Instalación de peldaños
Stair Tread Installation Guidelines

Peldaño Classic / Romado
Classic / Rounded Stair Tread

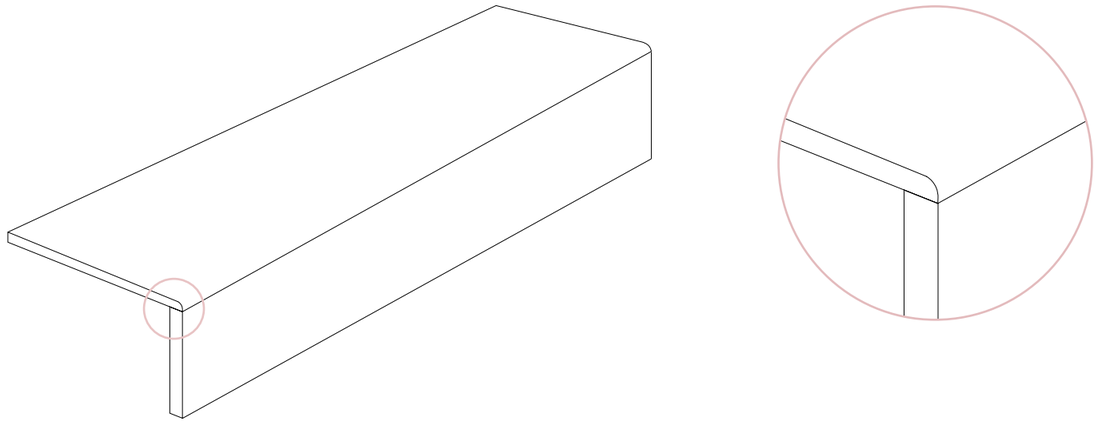

Peldaño Extrusionado / Recto / Gradone
Extruded / Straight / Gradone Stair Tread

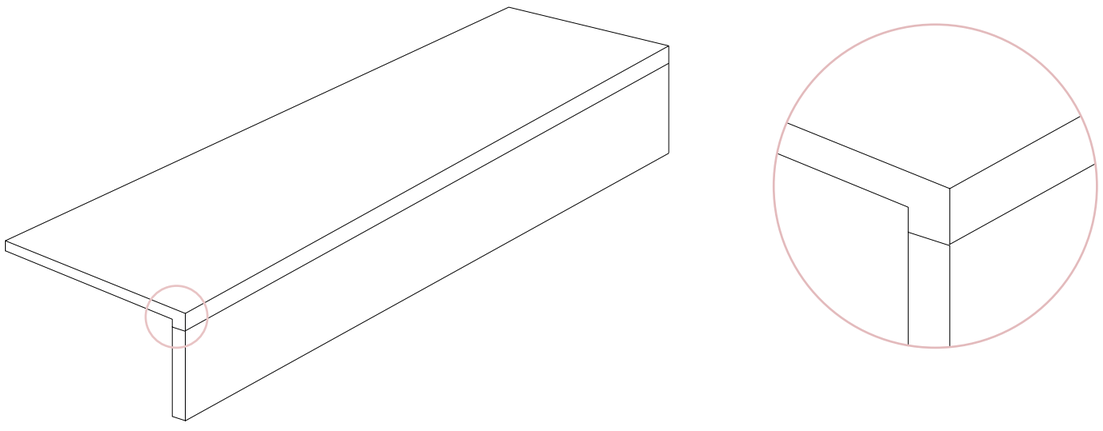

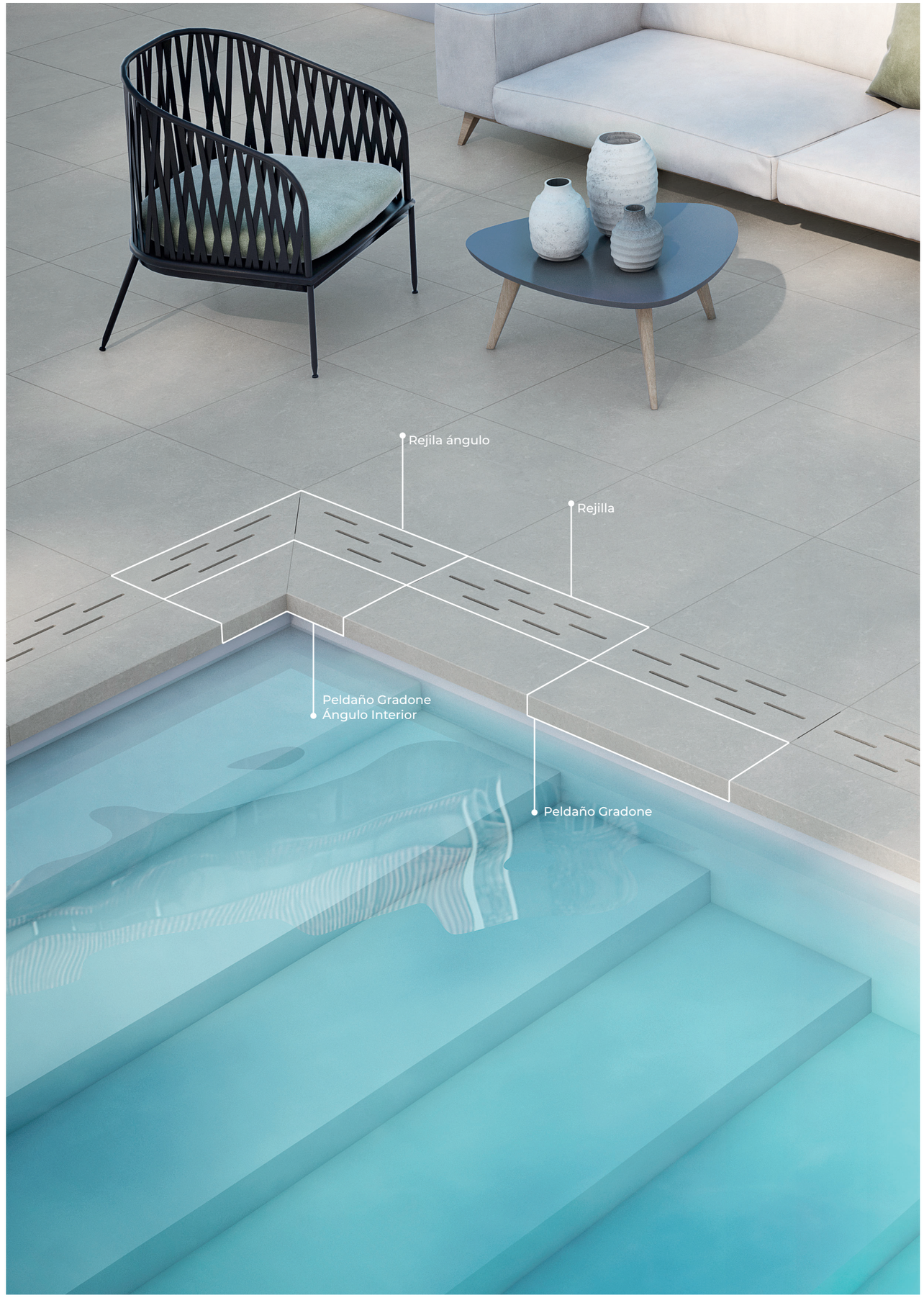



Piezas complementarias
Complementary pieces

REJILLA
DRAIN GRAFE

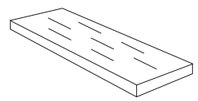

19,5x60 / 19,5x90 / 19,5x120 (20mm)

REJILLA ÁNGULO
CORNER DRAIN GRAFE

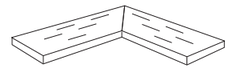

19,5x60 / 19,5x90 / 19,5x120 (20mm)



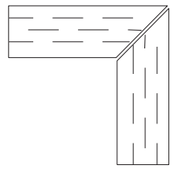

RODAPIÉ CORTADO
SHORT SKIRTING BOARD

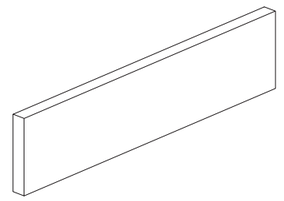

RODAPIÉ ROMADO
ROUNDED SKIRTING BOARD

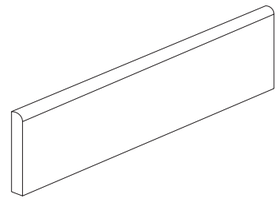

MALLAS
MOSAICS

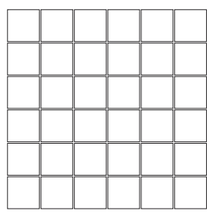

30x30 (5x5)

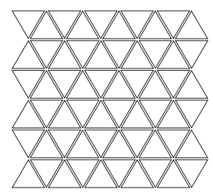

30x30 (5,7x5,7x5,7)

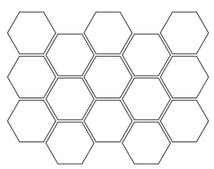

32,5x22,5

RECOMENDACIONES PARA LA LIMPIEZA DE DECORADOS Y PIEZAS ESPECIALES
Debido a las características de los metales utilizados en la confección de estos productos. Es suficiente utilizar una bayeta húmeda y jabón líquido neutro. Si la pieza llevara protección no quitarla hasta que el producto esté colocado y limpio. No se atenderán reclamaciones una vez colocado el producto.

RECOMMENDATIONS FOR THE CLEANING OF DECORATIVE AND SPECIAL PIECES
Due to the characteristics of the metals used in the production of these pieces, only a damp cloth and neutral liquid soap are required to clean them. Any protective material should be left on the piece until it is fitted and clean. Complaints will not be considered once the product has been fitted.

RECOMMANDATIONS CONCERNANT LE NETTOYAGE DES DECORS ET PIECES SPECIALES
Dues aux caractéristiques des métaux utilisés lors de la confection de ses produits, il est suffisant d'utiliser une éponge humide et du savon neutre. Dans le cas où la pièce porterait une protection, ne pas l'enlever jusqu'à ce que le produit soit posé et nettoyé. Aucune réclamation ne sera acceptée une fois le produit Pamesa posé.

PRISSMACER CERÁMICA S.L.U. aplica una política de continuo desarrollo de sus productos y se reserva el derecho a realizar cambios en los productos, colores, especificaciones técnicas, packings y códigos sin previo aviso. PRISSMACER CERÁMICA S.L.U. ha realizado un esfuerzo considerable para que toda la información sea adecuada en el momento de la publicación del catálogo. A causa de las limitaciones del proceso de impresión los colores reproducidos pueden sufrir ligeras variaciones con respecto al producto original. PRISSMACER CERÁMICA S.L.U. informa que este catálogo tiene validez a nivel informativo y por tanto no se hace responsable de los posibles errores de impresión; reservándose el derecho de realizar modificaciones sin necesidad de preaviso.

PRISSMACER CERÁMICA S.L.U. operates a policy of continuous development and reserves the right to make changes to its products, colours, engineering specifications, packaging and codes without prior notice. PRISSMACER CERÁMICA S.L.U. has taken every effort to ensure that the information contained in the catalogue is correct at the time of publication. Due to the limitations of the printing process, the colours reproduced may vary slightly from the original product. PRISSMACER CERÁMICA S.L.U.advises that this catalogue is only valid for information purposes and therefore does not accept responsibility for any possible printing errors.

PRISSMACER CERÁMICA S.L.U. applique une politique de développement continu de ses produits et se réserve le droit de réaliser des changements, que ce soit de produits, couleurs, spécifications techniques, paquetages et codifications et cela sans en aviser préalablement l'acheteur. PRISSMACER CERÁMICA S.L.U. a réalisé un effort considérable pour que toute l'information donnée soit adéquate au moment de la publication du catalogue. Dues aux limitations du processus d'impression, les couleurs reproduites peuvent souffrir de légères variations avec le produit original. PRISSMACER CERÁMICA S.L.U. vous informe que les informations de ce catalogue sont données à titre informatif et qu'elle n'est pas responsable des possibles erreurs d'impression. De plus, elle se réserve le droit de modifier les informations sans préavis.

prissmacer
cerámica

PRISSMACER CERÁMICA S.L.U.
Camino Ratils, 23 Polígono Industrial Colomer, 12200 Onda, Castellón (España)
Tel: (+34) 964 500 226 - info@prissmacer.es - @prissmacer_tiles
www.prissmacer.es